Installationsseitige Nachrüstung einer Netztrennstelle bei bestehenden Netzanschlüssen

Walter Albrecht
Harald Schuller

LEW Verteilnetz

Die jederzeit zugängliche Netztrennstelle kann als Ausnahme und nach Zustimmung des NB nach der Messung in die Kundenanlage eingebaut werden

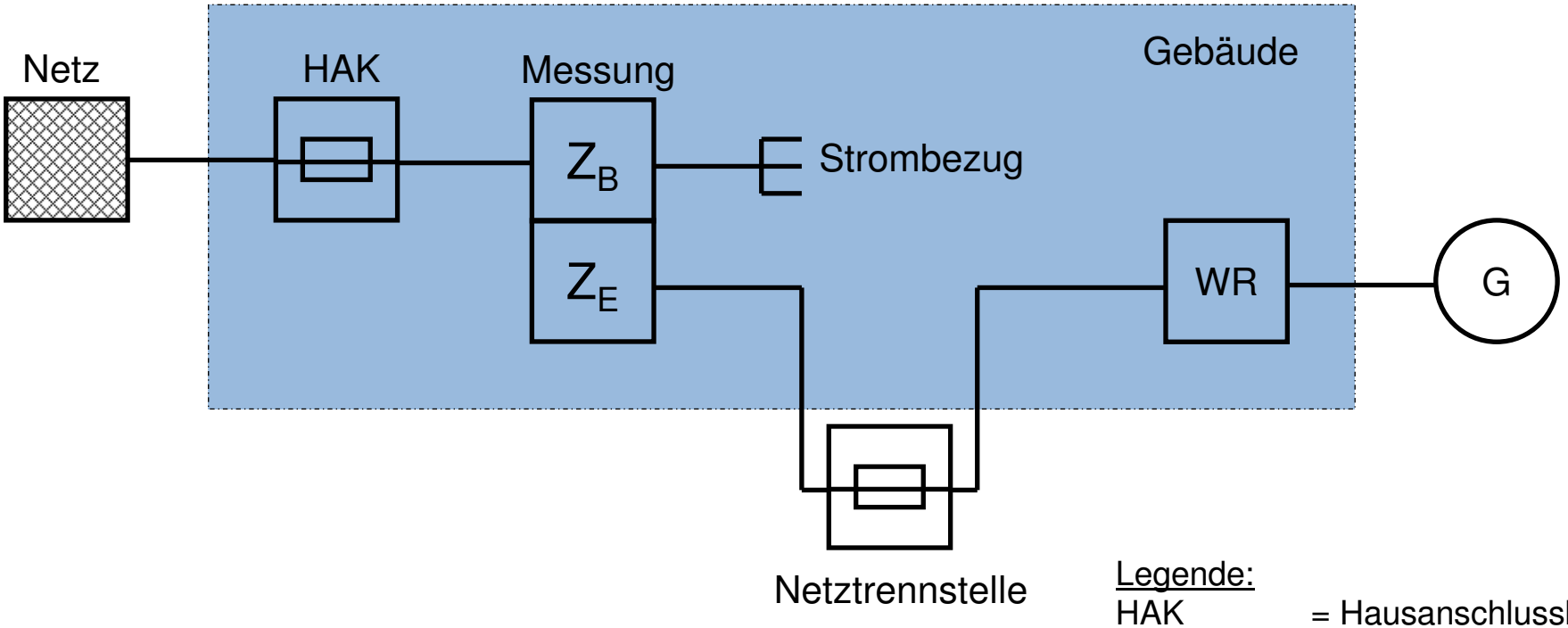

Legende:

HAK	= Hausanschlusskasten
ZB	= Zähler Strombezug
ZE	= Zähler Stromeinspeisung
WR	= Wechselrichter
G	= Generator
NB	= Netzbetreiber (LEW Verteilnetz GmbH)

LEW Verteilnetz

Die Netztrennstelle muss uneingeschränkt jederzeit zugänglich sein

Voraussetzungen für die Normenkonformität

> Die Netztrennstelle muss während der gesamten Betriebs- / techn. Nutzungsdauer der Erzeugungsanlage zugänglich sein.

- Die Netztrennstelle ist außerhalb von Gebäuden zu montieren.
- Bei der Anbringung der Netztrennstelle an einer Wand werden die Maße nach TAB 2007 Kap. 5.6 eingehalten.
- Grundsätzlich ist die Netztrennstelle auf der Straßenseite zu montieren.
- Die Zugänglichkeit darf nicht durch Zäunen usw. verwehrt werden.

> Die Netztrennstelle ist zwischen der Messung und dem Wechselrichter einzubinden.

- Ein Einbau in die Hauptleitung ist nicht zulässig!

> Die Netztrennstelle ist nach DIN 43 627 auszuführen.

- Als Schaltorgan ist ein allpoliger NH-Lasttrenner einzusetzen.
- Der Schrank/Kasten ist entweder mit einem Schließzylinder der LEW oder mit einer verplombten Verschraubung auszuführen.
- Die Netztrennstelle ist mit der Aufschrift „Netztrennstelle Einspeisung“ dauerhaft zu kennzeichnen.

Beispiel:

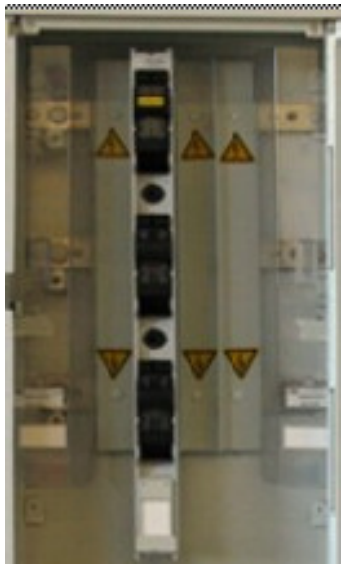

LEW Verteilnetz

Die jederzeit zugängliche Netztrennstelle kann nach erfolgter Anmeldung und Zustimmung in die Kundeninstallation eingebaut werden

Anmeldeprozedere

> Bei der Anmeldung ist

- A) ein einpoliges Prinzipschaltbild
- B) ein Lageplan mit eingezeichneter Netztrennstelle und eingezeichneter Zugänglichkeit
- C) eine Bestätigung mit Unterschrift des Eigentümers wegen Zugänglichkeit (Gestattung zum Betreten des Grundstücks)

einzureichen

> Bei der Fertigmeldung ist

- eine Bestätigung des erfolgten Einbaus der Netztrennstelle einzureichen

LEW Verteilnetz

Muster: einpoliges Prinzipschaltbild und Gestattung Grundstücksbenutzung

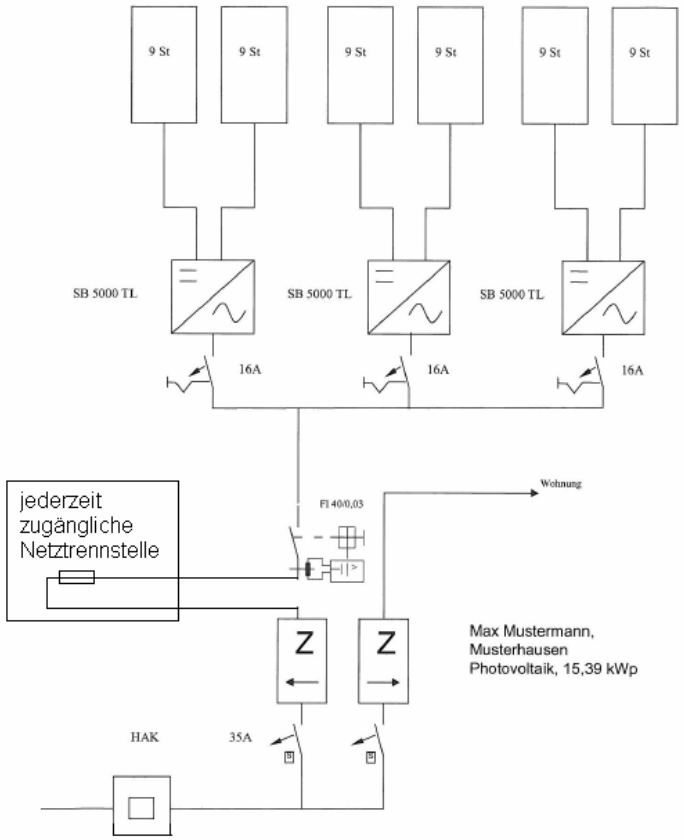

Mustermann, Dorfstraße 3, 86xxx Musterhausen

LEW Verteilnetz GmbH
Betriebsstelle
86xxx jew. Standort

xx.xx.2010

Gestattung Grundstücksbenutzung

Sehr geehrte Damen und Herren,

ich gestatte Ihnen zum Schalten der jederzeit zugänglichen Netztrennstelle meiner Einspeiseanlagen mein Grundstück in der Dorfstraße 3 in 86xxx Musterhausen jederzeit zu betreten.

Mit freundlichen Grüßen

Mustermann

LEW Verteilnetz

Muster: Lageplan mit eingezeichneter jederzeit zugänglicher Netztrennstelle

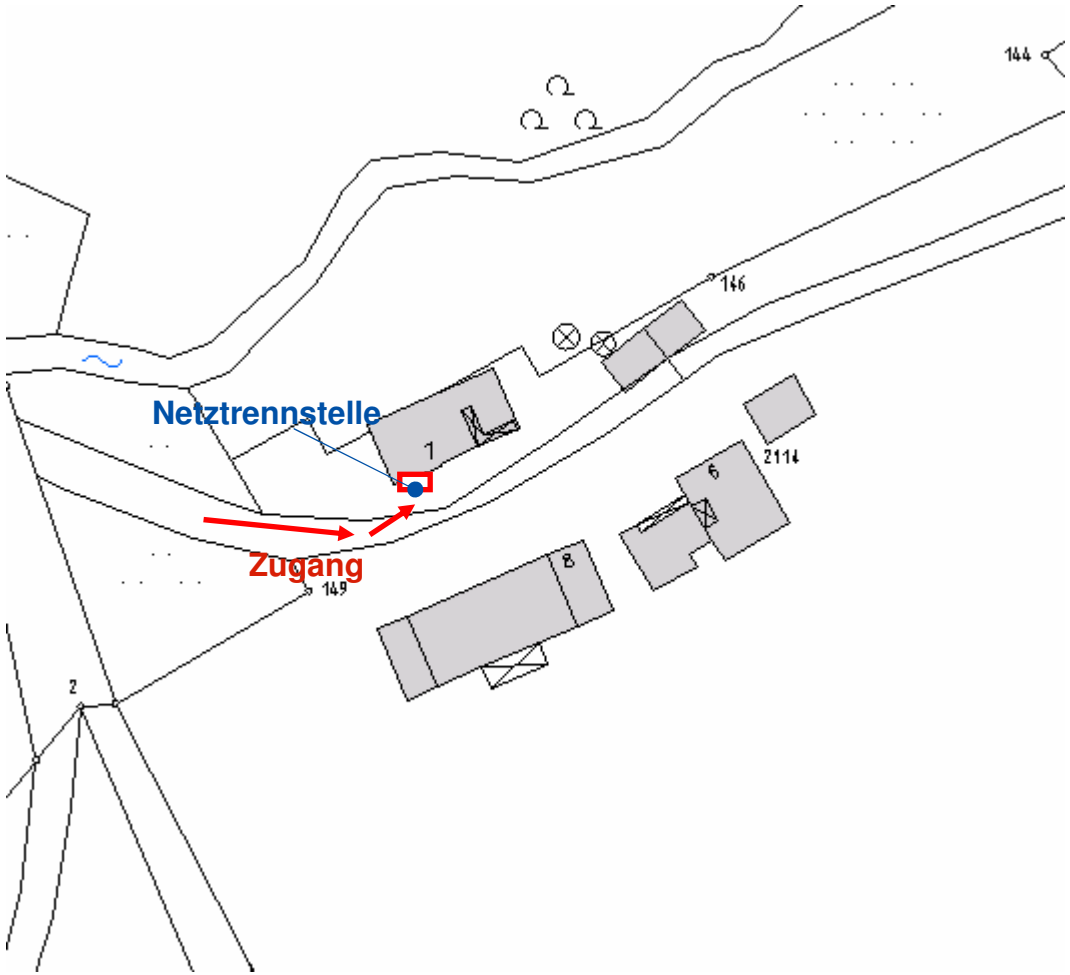

LEW Verteilnetz