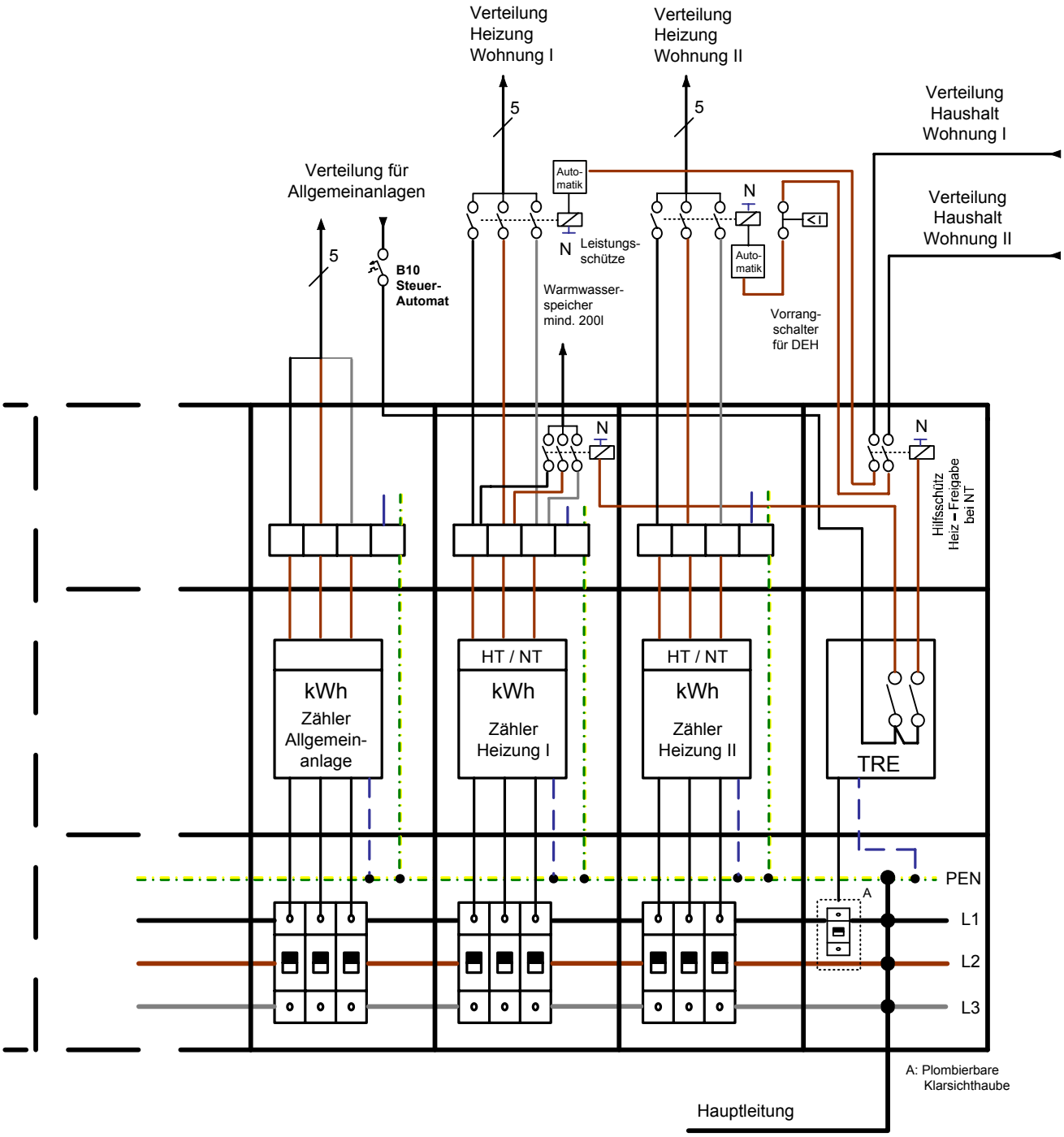

Prinzip - Übersichtsplan: Wärmespeicheranlagen
(Speicher - Öfen, Warmwasser – Speicher)
ohne VNB - Tarifschaltung